SCHEDA PROFILI COMPATIBILI IKEA

1. Impiallacciato
2. Laccato
3. Pvc
4. Fenix
5. Laminato HPL

PROFILES DATA SHEET IKEA COMPATIBLE

1. Veneered doors
2. Lacquered doors
3. Polymer doors
4. Fenix doors
5. HPL laminate doors

SCHEDA PROFILI - IMPIALLACCIATO

- PROFILES DATA SHEET - VENEERED DOORS

SPEZIFIKATIONSBLATT FUR PROFILEN - FURNIERTE FRONTEN

SLAB*

Spessori disponibili 19 o 23 mm.

Available thickness 19 or 23 mm.

Stärke 19 oder 23 mm.

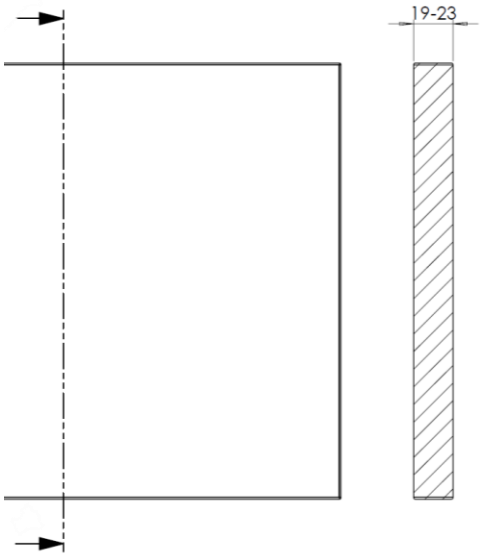

* Per le finiture lucide lo spessore aumenta di 1 mm

* For the high gloss finishes the tickness needs to be increased of 1 mm

* Für die Hochglanz Ausfuehrungen muss die Staerke um 1 mm erhöht werden

SCHEDA PROFILI - LACCATO

PROFILES DATA SHEET – LACQUERED DOORS

SPEZIFIKATIONSBLATT FUR PROFILEN – LACKIERTE FRONTEN

SLAB

Spessori disponibili 19 o 22 mm.

Available thickness 19 or 22 mm.

Stärke 19 oder 22 mm.

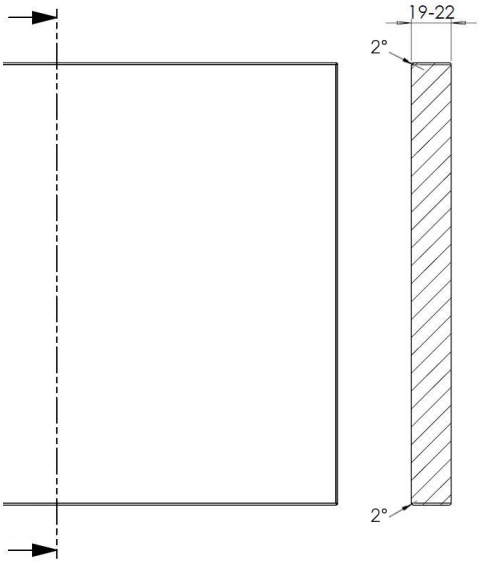

GOLA 1 / JPULL

Spessori disponibili 22 mm.

Available thickness 22 mm.

Stärke 22 mm.

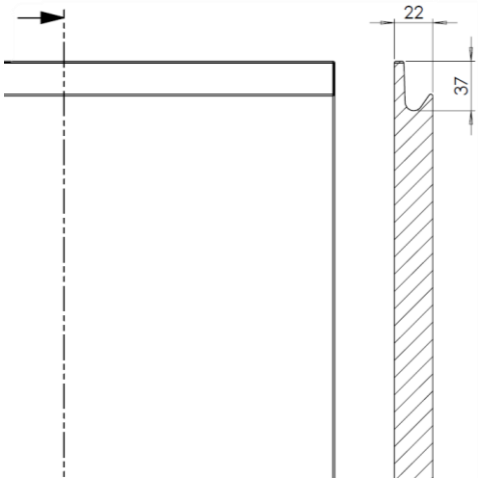

SCHEDA PROFILI
- PVC -

SLAB

Spessori disponibili 18 o 22 mm.
Anta a vetro con montante da 75mm.
Scasso anta vetro 7 x h 12 mm.

Available thicknesses 18 or 22 mm.
Glass door with 75mm style.
Rebate for glass door 7 x h 12 mm

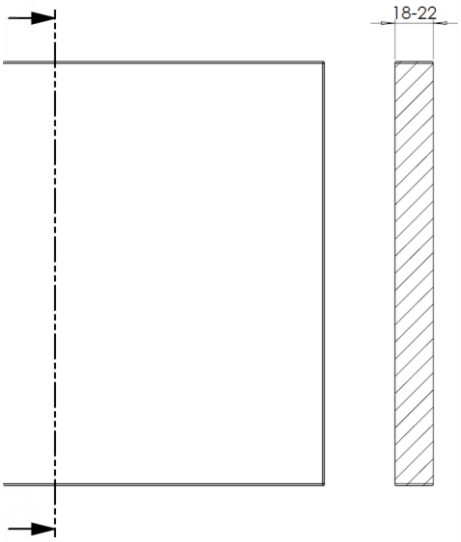

POIGNÉE

Spessori disponibili 22 mm.
Anta vetro non disponibile.
Pezzo massimo realizzabile 2490 x 1230 x 22.
Disponibilità di fare la maniglia sia in orizzontale sia in verticale, su 2 lati.
Larghezza minima realizzabile sul lato maniglia 140mm.

Door thickness 22 mm.
Glass door not available.
Maximum available piece 2490 x 1230 x 22.
Handle can be vertical or horizontal, on both sides.
Minimum width to have the handle is 140mm.

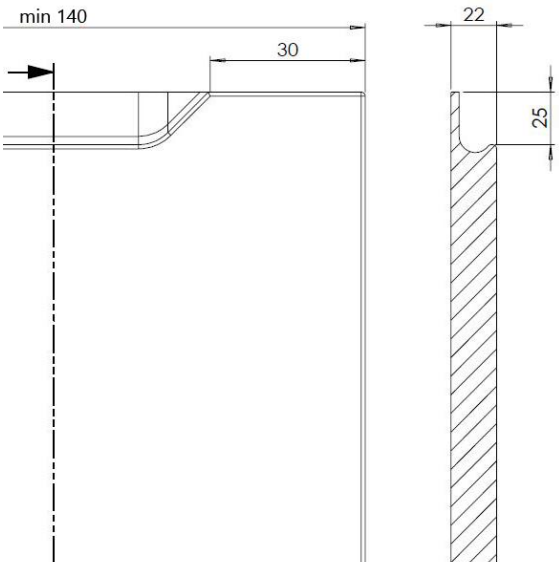

SCHEDA PROFILI - FENIX

PROFILES DATA SHEET - FENIX DOORS

SPEZIFIKATIONSBLATT FUR PROFILEN – FENIX FRONTEN

SLAB

Spessori disponibili 22 mm.

Available thickness 22 mm.

Stärke 22 mm.

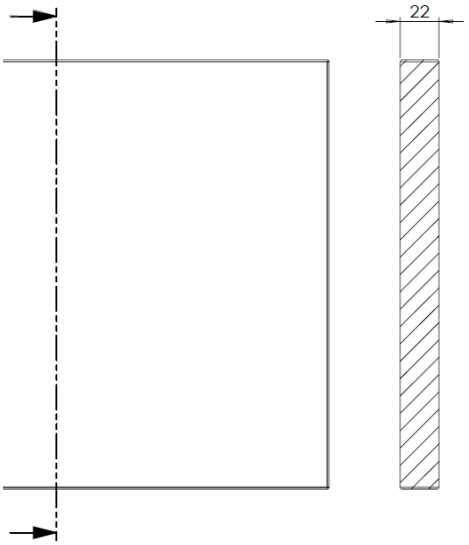

SCHEDA PROFILI - LAMINATO

- PROFILES DATA SHEET - LAMINATE DOORS

SPEZIFIKATIONSBLATT FUR PROFILEN - LAMINAT FRONTEN

SLAB

Spessori disponibili 22 mm.

Available thickness 22 mm.
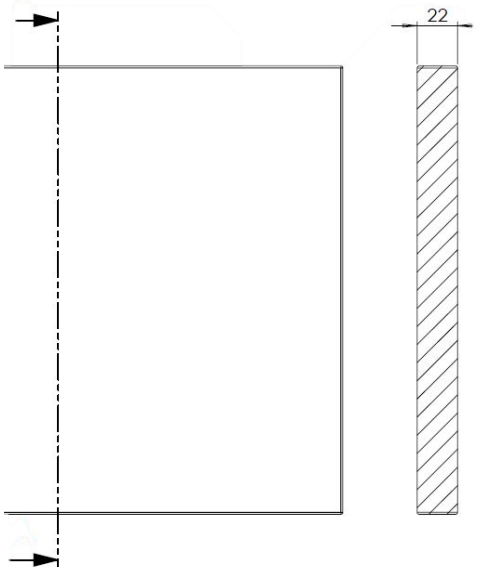
Stärke 22 mm.